Alldrive 1 Tonne Drehkipper

HYDROSTATISCH

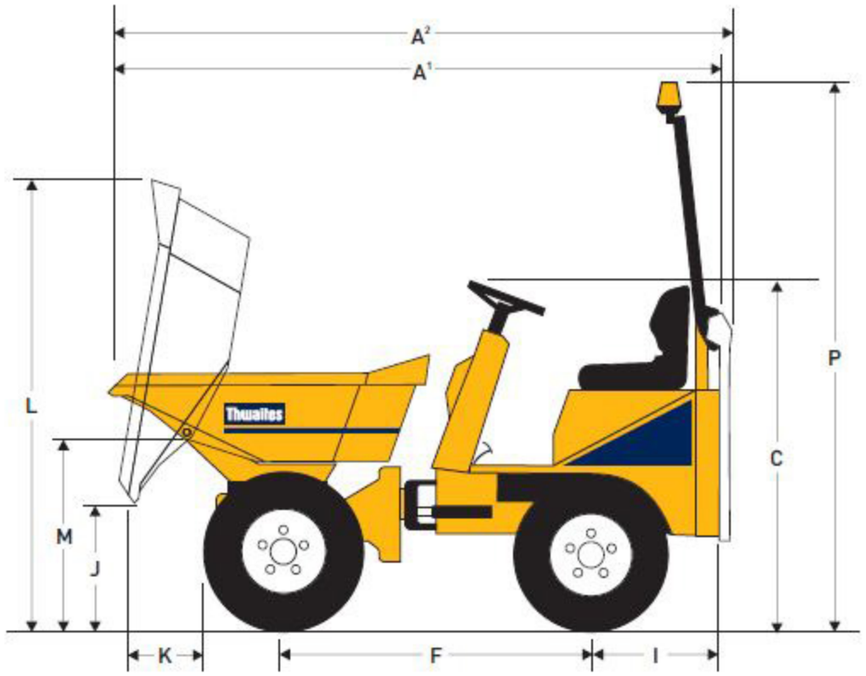

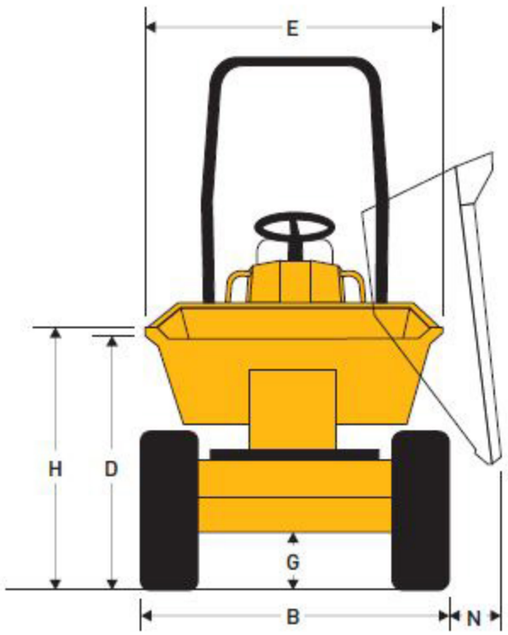

Abmessungen (mm)	
A¹	3062
A²	3222
B	1195
C	1773
D	1204
E	1151
F	1500
G	274
H	1256
I	654
J	642
K	461
L	2244
M	901
N	154
P	2860

SPEZIFIKATIONEN

Alldrive 1 Tonne Drehkipper

HYDROSTATISCH

Kapazitäten

Nutzlast	1000 kg
Gehäuft	585 Liter
Getrichen	430 Liter
Wassermaß	355 Liter

Motor
Wassergekühlter 3-Zylinder Diesel. Yanmar 3TNV76, 15,9 kW/ 21,4 PS (netto) bei 2.800 U/Min. Max. Drehmoment 66,4 Nm. Elektrostarter mit Sicherheits-Zylinderschloß, groß-dimensionierter zyklonischer Luftfiler im schließbaren Motorraum positioniert.

Geräuschpegel
Am Fahrerohr 84 LpA, Schallleistungspegel im Umkreis 102 LwA (nach EG-Norm 2000/14/EC)

Geschwindigkeiten Vor- u. Rückwärts 0–12 km/h

Reifen 10,0/75 x 15,3
8 Ply
Traktorprofil

Bremsen
Automatisches, ausfallsicheres Bremssystem in den Hinterradantriebsmotoren.

Chassis
Belastungskonformer Vorder- und Hinterrahmen in Stahlkonstruktion. Mit Knick-Pendel-Gelenk zur optimalen Stabilität und Zugkraft.

Antriebssystem
Hydrostatische, variable Verstellpumpe versorgen 4-Rädermotoren mit „Twin-Lock" System, mit der gleichmäßige, auf alle 4-Räder verteilte Antriebsleistung gewährleistet wird.

Lademulde
Hydraulisch betätigt. Aus 4 mm Stahlbodenplatte, nahtlos verschweißt, mit Kastenprofilen verstärkte Kipp- und Muldenkanten um Beschädigungen zu vermeiden. Keine Materialrückstände möglich. Drehmulde auf kugelgelagertem Drehkranz mit hydraulischer Betätigung über Zwillingsschwenkzylinder, Schwenkbereich 180°.

Sitz & Bedienung
Beschleunigen mit Gaspedal. Verstellbarer Komfortsitz. Auf- und Abstieg beiderseitig. Akustisches Warnsignal bei Stellung "Ein" des Zündschlüssels. Superhelle Warnlichter für alle entscheidenden Funktionen. Betriebsanleitung in Vertiefung an der Abdeckung vom Bedienungshebel befestigt.

Wartungszugang
Leicht zu öffnender verriegelbare Seitenabdeckung ermöglicht leichten Zugang in Bodenhöhe zu Motor und Wartungspunkten.

Elektrosystem
Der Kabelbaum ist in Leerrohren verlegt und alle elektrischen Teile entsprechen der Wasserbeständigkeits- Spezifikation IP65/67.

Lenkung & Hydraulik
Hydrostatische Servolenkung. Rücklauffilter für alle Betriebsabläufe und großer Ansaugfilter im Tank, um Absicherung des Hydraulikkreislaufs zu gewährleisten. Hydraulische Prüfpunkte serienmäßig angebracht.

Füllmengen

Kraftstoff	21 Liter
Hydraulik	20 Liter

Versandmaße 6.8 m³ (mit gefaltetem ROPS)

Leergewicht 1300 kg

Wendekreis 5.55 m

ROPS/Blinklicht
Faltbare ROPS-Ausrüstung und Blinklicht serienmäßig mitgeliefert.

Optionen
Vollständige Straßenbeleuchtungs-Ausrüstung. Rückfahralarm. Anhängevorrichtung. Breitbereifung für Grasflächen.

Händler

Thwaites Ltd. Leamington Spa, Warwickshire CV32 7NQ, England
Tel +44 (0)1926 422471 Fax +44 (0)1926 337155
www.thwaitesdumpers.co.uk

Wir behalten uns das Recht vor, die obigen Spezifikationen ohne vorherige Mitteilung zu ändern. In England gedruckt 09/2007

Downloaded from: www.hkl-baumaschinen.de